Przekrój A-A

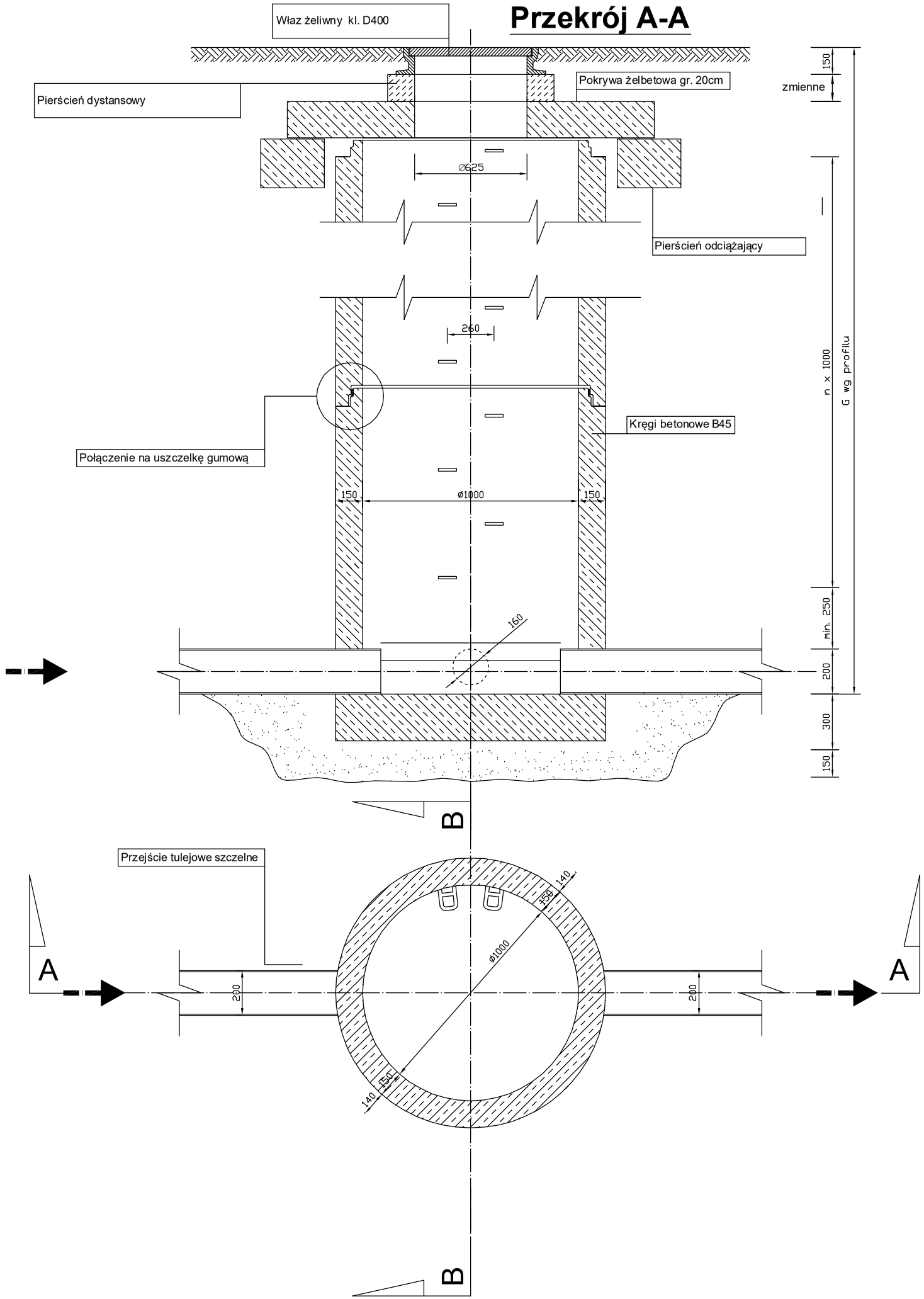

Przekrój B-B

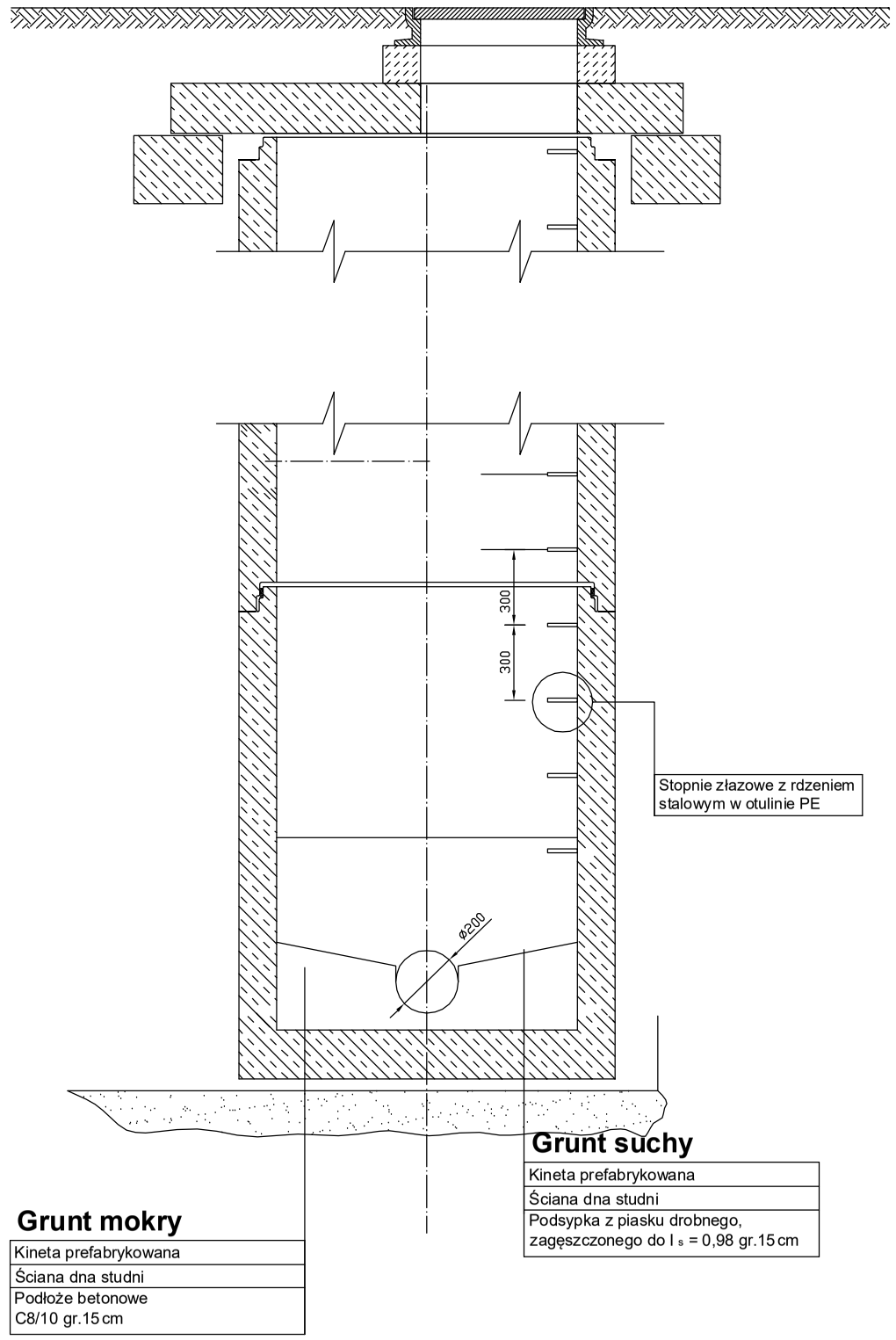

Jednostka projektowa	FIRMA "LGM" Barbara Becherowska, ul. Leśna 6, 57-100 Strzelin			
Inwestor	GMINA STROMIEC, UL. PIASKI 4, 26-804 STROMIEC			
Nazwa	Rozbudowa sieci kanalizacji sanitarnej w miejscowości Stromiec, ul. Miła, Złota, Słoneczna			
Adres Inwestycji	STROMIEC, UL. MIŁA, ZŁOTA, SŁONECZNA,			
Branża	SANITARNA		PODPIS:	
Projektant	mgr inż. Tomasz Lis	NR UPR. LOD/1447/POOS/10 w spec. inst. b.o.		
Stadium	PROJEKT BUDOWLANY	Data: 09.2020r	Nr. rys.	Nr. str.
Nazwa rysunku	RYSUNEK STUDNI BETONOWEJ	Skala schemat	3	